Datablad

Varenummer: 2302069898
Beskrivelse: E+G Stjernegreb i termoplast
VCT.40 FP-M8

Mål

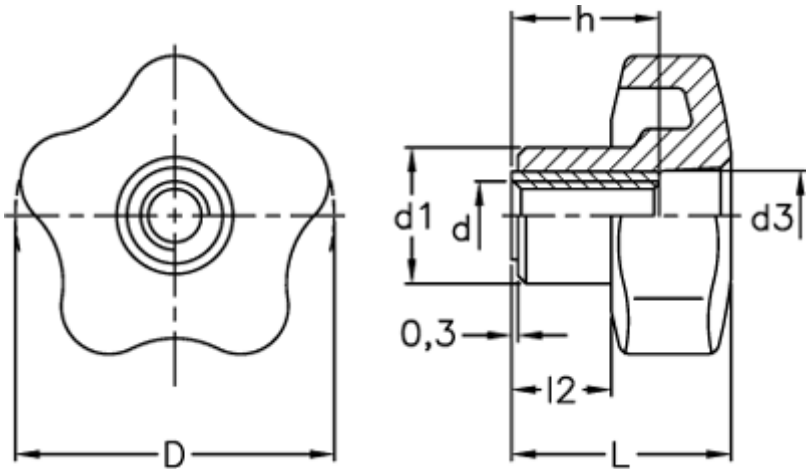

D	= 40
d1	= 17
d3	= 12
d 6H	= M8
h	= 18
L	= 27.0
l2	= 12

Dokumenter, målskitser og brochurer af enhver slags kan indeholde fejl for hvilke Brd. Klee A/S ikke hæfter.